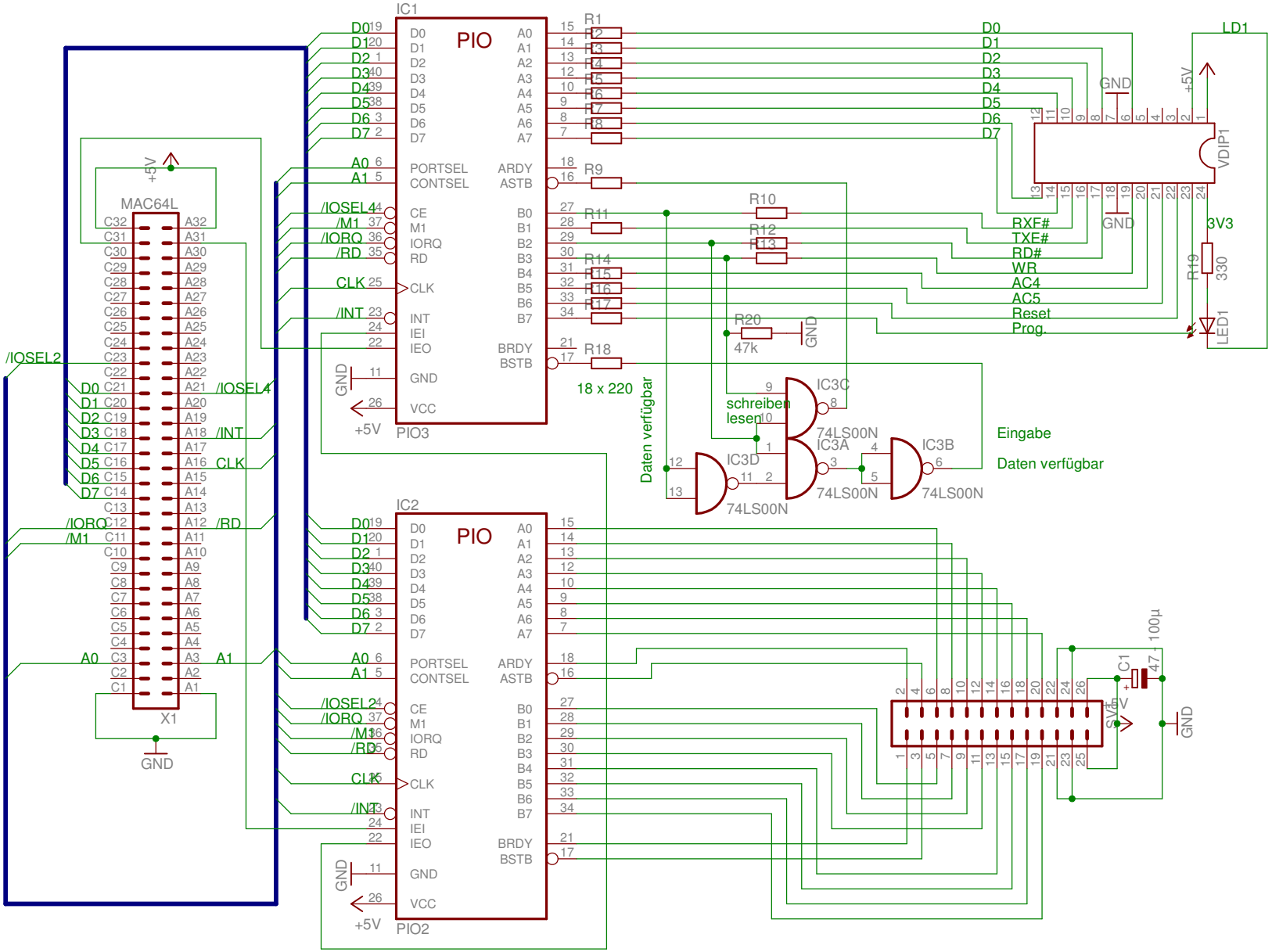
IC1
PIO
PIO3
IC2
PIO2
MAC64L
X1
LD1
VDIP1
LED1
R1
R2
R3
R4
R5
R6
R7
R8
R9
R10
R11
R12
R13
R14
R15
R16
R17
R18
R19
R20
330
47k
3V3
+5V
GND
D0
D1
D2
D3
D4
D5
D6
D7
A0
A1
/IOSEL4
/M1
/IORQ
/RD
CLK
/INT
/IOSEL2
RXF#
TXF#
RD#
WR
AC4
AC5
Reset
Prog.
18 x 220
Daten verfügbar
schreiben
lesen
IC3C
IC3A
IC3B
IC3D
74LS00N
Eingabe
Daten verfügbar
C1
100µ
47